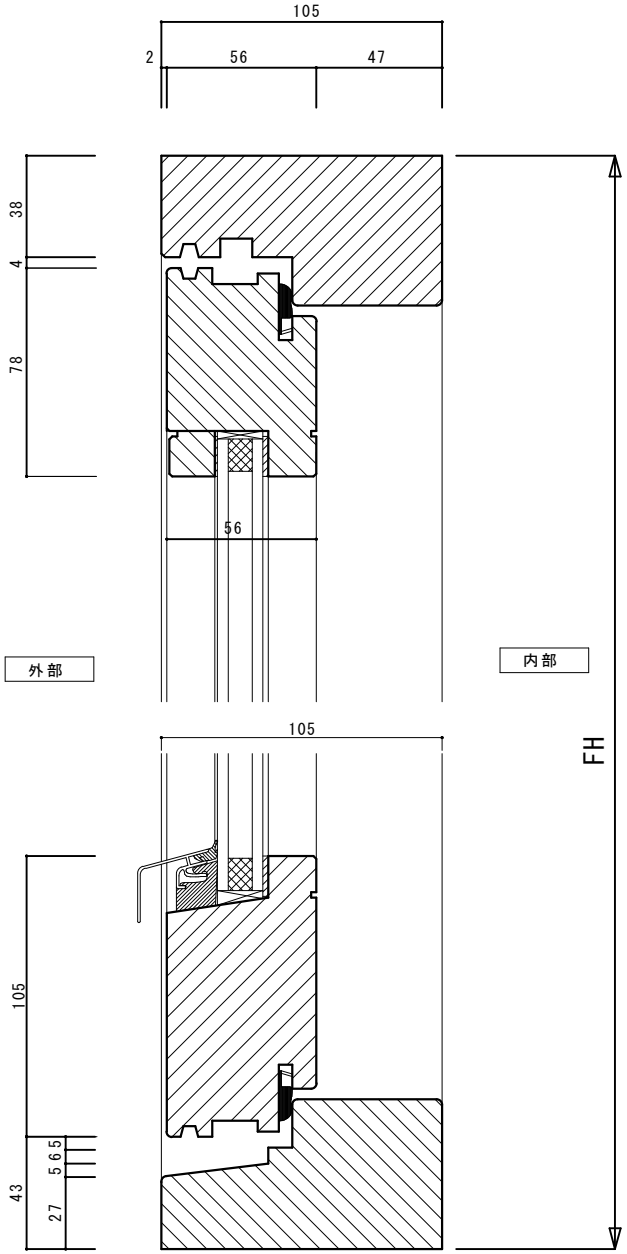

■製作可能範囲

600≦FW≦1200

1800≦FH≦2400

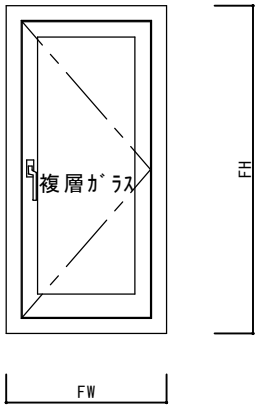

内観図 1/20

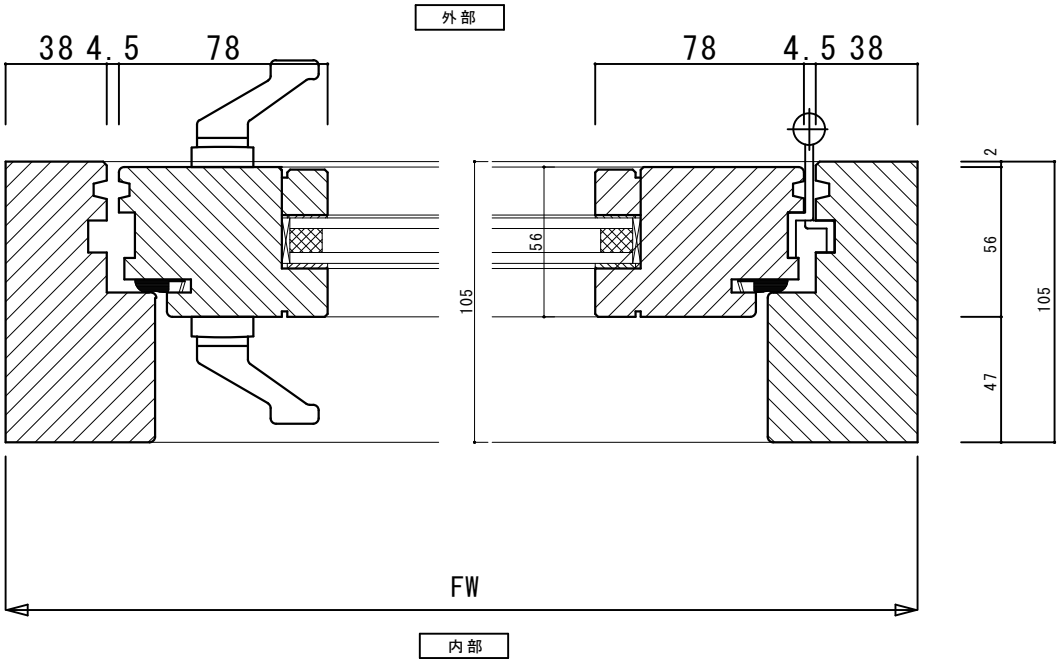

4		
3		
2	26.11.17	訂正済
1	17.6.9	訂正済
NO	月日	訂　正　事　項

森の窓株式会社

MORI NO MADO CO., LTD.

照査	担当	縮尺
・・	・・	・・	1/2 1/20

設計監理　殿　受領印　月日

施工　殿　受領印　月日

工事名

図面名　テラスドア

図番　／　枚の内